GLASS IS LIFE™

makers of pure, sustainable, brand-building glass packaging

LATIN AMERICA
COLOMBIA
Calle 39 Sur No-48-180 ENVIGADO

(57)-4-378-8000
CONTAINER ENGINEERING

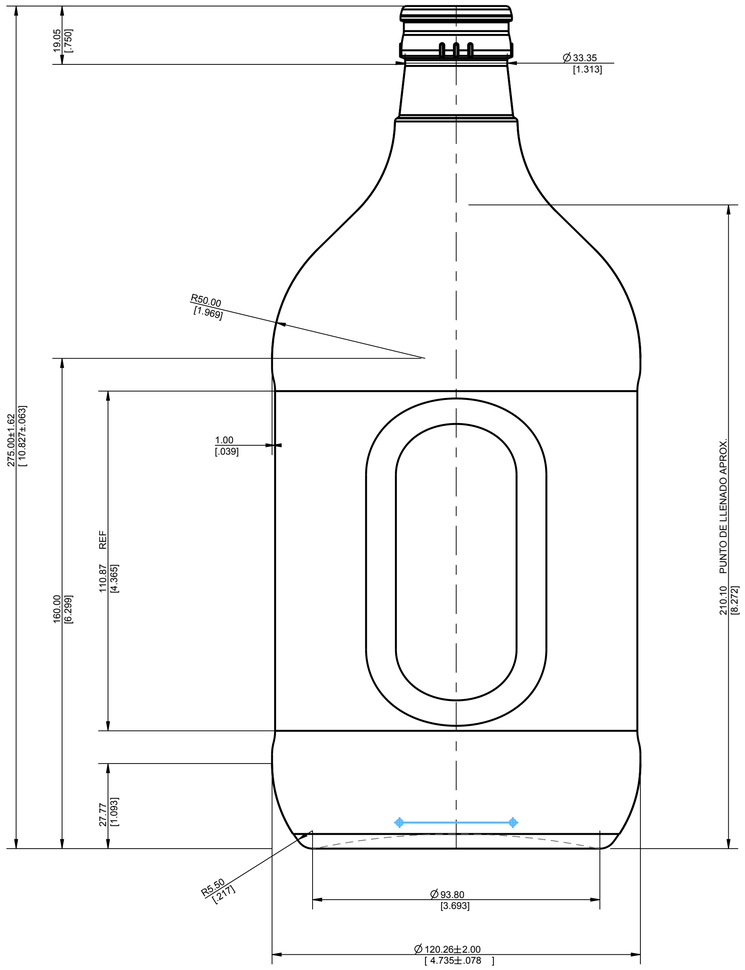

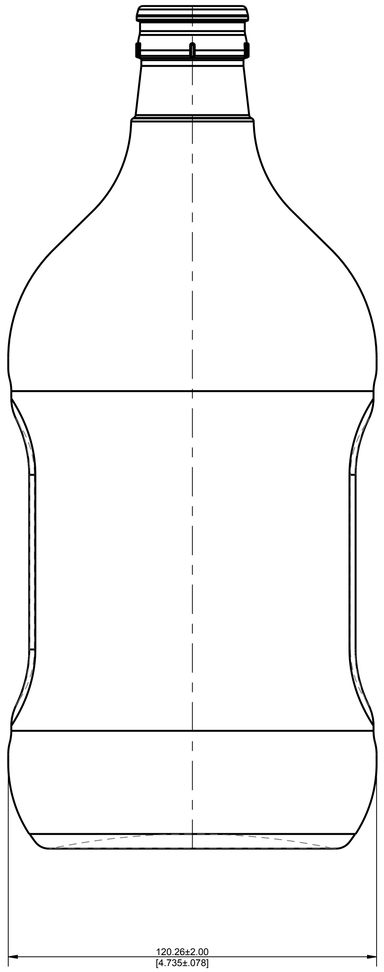

PL

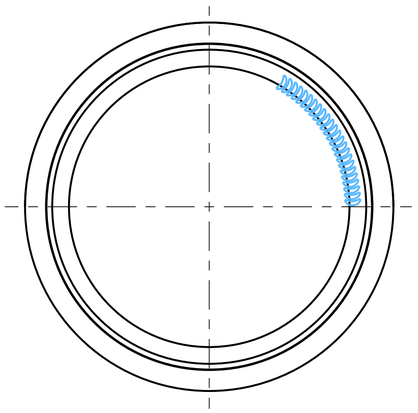

PL

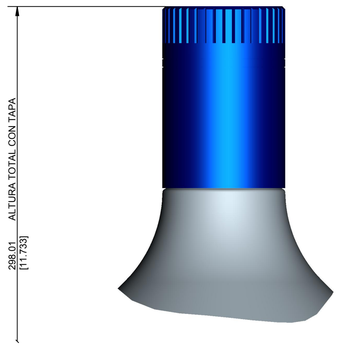

EL VIDRIO
100 % RECICLABLE
GLASS RECYCLES

ADVERTENCIA

LAS ESPECIFICACIONES DE: PESO, PUNTO DE LLENADO, DIAMETRO MAYOR, ANCHO Y GRUESO MAYORES PUEDEN SER REAJUSTADAS DESPUES DE LA PRIMERA PRODUCCION.

TOLERANCIAS NO ESPECIFICADAS
CONSULTAR GUIA DE CALIDAD

SOLICITUD NUMERO (REQUEST NUMBER)	ESCALA (SCALE)
ME-L-830	1:1

CAPACIDAD TOTAL (CONTAINER OVERFLOW CAPACITY / BRIMFUL)

1796.00 ml± 18.50 ml
60.730 FL OZ± 0.626 FL OZ

CAPACIDAD A PUNTO DE LLENADO (CONTAINER RATED CAPACITY / FILLPOINT)

1750.00 ml
59.175 FL OZ

PESO DEL ENVASE (CONTAINER WEIGHT)

880.00 g± 35.50 g
31.041 OZ± 1.252 OZ

TERMINADO (FINISH DESIGNATION)	MAX PRESION INTERNA (MAX GAS VOLUME)
036-GUALA-LA01	0.000 Gas Vol

PROCESO (PROCESS)	RETORNABLE (RETURNABLE)	REFERENCIA DE DISEÑO (DESIGN REF.)
B&B	NO	

STOCK
GARRAFA 1750 ml

DISEÑO (DESIGNER)	LMV	FECHA (DATE)	25 ENE 12
REVISO (CHECKED)	RAP	FECHA (DATE)	27 ENE 12

NUMERO DE PROYECTO (DRAWING NUMBER)	NUMERO DE MOLDE/SAP (MOULD / SAP NUMBER)
D-5946-4	L-4433

No.	FECHA	REVISIONES	DISEÑO/REVISO
-1	21 ABR 15	SE MODIFICA PESO POR SOLICITUD DE PLANTA. ERA 720g. D-5946-6	JSM

INFORMACION:
LA INFORMACIÓN CONTENIDA EN ESTE DOCUMENTO CONSTITUYE INFORMACIÓN CONFIDENCIAL PROPIEDAD DE CRISTALERIA PELDAR S.A.
DEBE SER ACEPTADA SÓLO CON ESE ENTENDIMIENTO Y DEBE SER MANTENIDA CONFIDENCIAL. NO DEBE SER COPIADA, UTILIZADA O REMITIDA A TERCEROS SIN LA AUTORIZACIÓN ESCRITA DE CRISTALERIA PELDAR S.A.

NOTICE:
INFORMATION CONTAINED HEREIN CONSTITUTES PROPRIETARY CONFIDENTIAL INFORMATION OF CRISTALERIA PELDAR S.A.
AND IS TO BE ACCEPTED ONLY SUBJECT TO THAT UNDERSTANDING. IT IS TO BE KEPT CONFIDENTIAL AND NOT TO BE COPIED, USED OR CONVEYED TO OTHERS WITHOUT CRISTALERIA PELDAR S.A. WRITTEN AUTHORIZATION.